Küba

Alle Rechte bei Küba Kältetechnik GmbH auch für den Fall von Schutzrechtsanmeldungen. Jede Verfügungsbefugnis, wie Kopier- und Weitergaberecht, bei uns.

Zusammenstellung

B.S DFB 072 D compact A.S

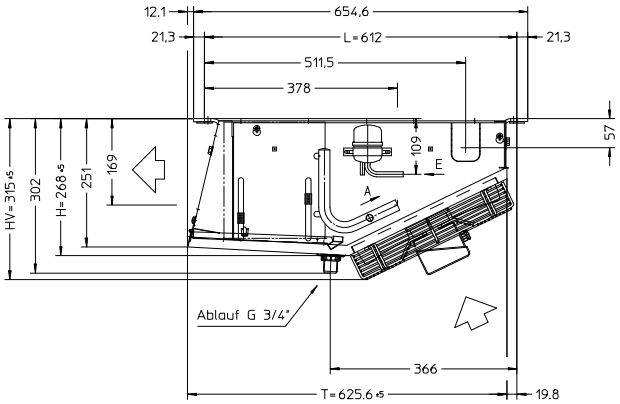

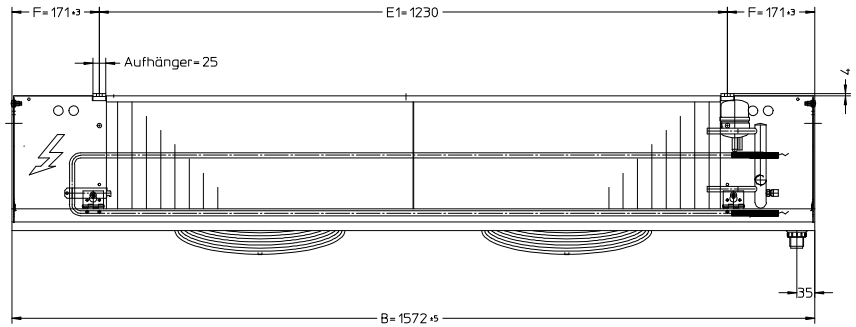

E (Inlet) = ø10x1,0 mm

A (Outlet) = ø22x1,0 mm

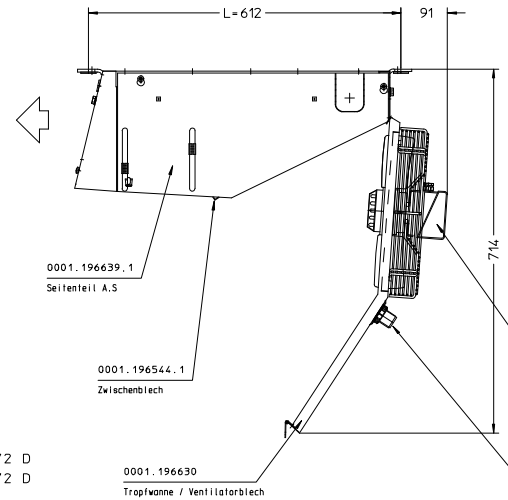

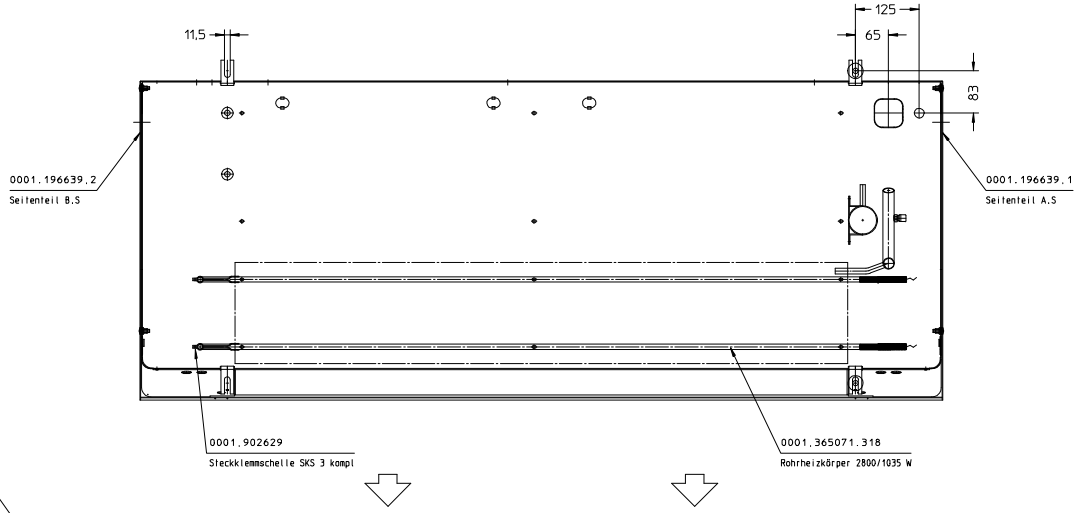

compact	DF
4322.072	DFB 072 D
4323.072	DFBE 072 D
.	
.	